FORMATO ABNT

A3

297 x 420

Material:	Revisão:

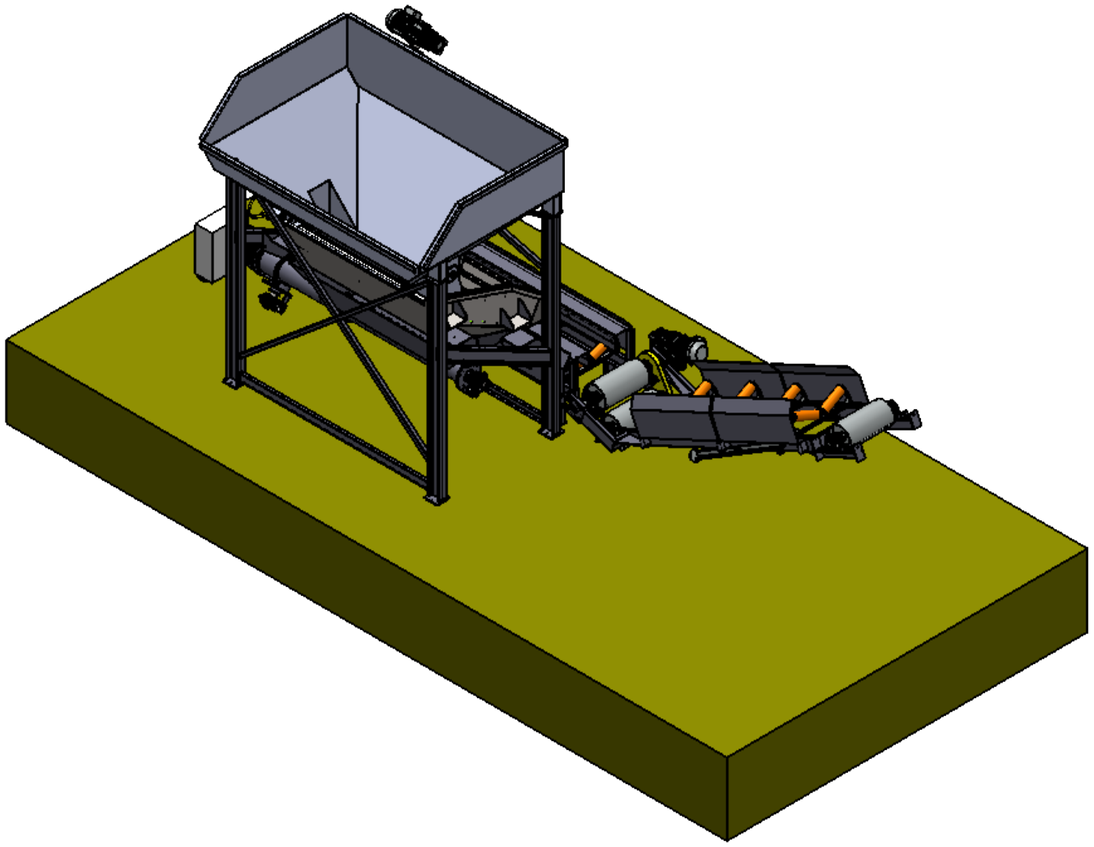

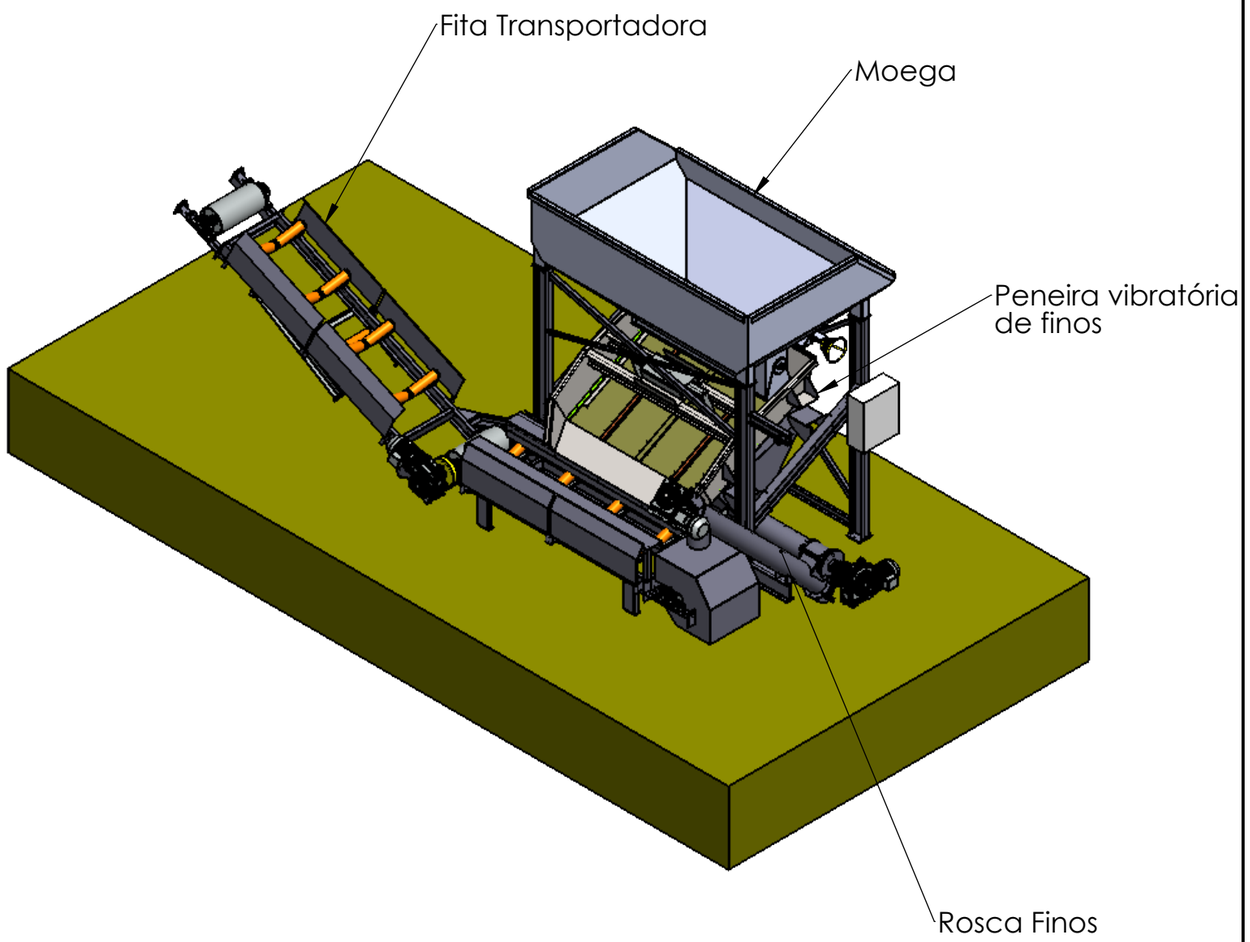

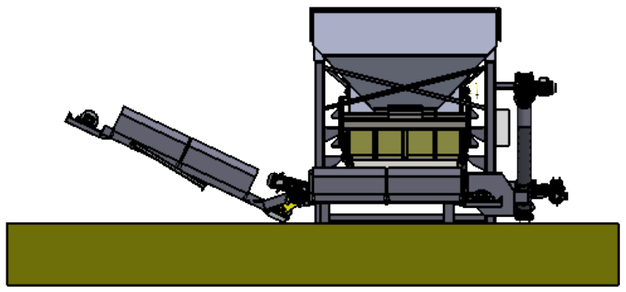

ESTE PROJETO E DE PROPRIEDADE DA IND. MECÂNICA NORTON OLIVEIRA E PROIBIDA A REPRODUÇÃO E USO POR TERCEIROS SEM AUTORIZAÇÃO, CONFORME LEGISLAÇÃO BRASILEIRA.

PROJ.

1° DIEDRO

Cliente: *EuchoChem*		Quantidade:	Pç (s)
IND. MECÂNICA NORTON OLIVEIRA	Designação:		OS:
	Avenida Goiás,296 / Bairro: Centro / CEP:78.840-000	Fone:(66)3419-4108 / Campo Verde - MT / *snortonoliveiraindustria@gmail.com*	Impresso em: *18/09/2023* / Data: / Escala:
	Desenhista:	***Sistema Móvel - unidade de peneiramento 3***	
	Projetista: *Eng. Marcio Cruz*	Desenho: / Código: *2T2013-10-15-01-01001-MT*	Tratamento / Folha: 1/2

FORMATO ABNT

A3

297 x 420

Material:	Revisão:

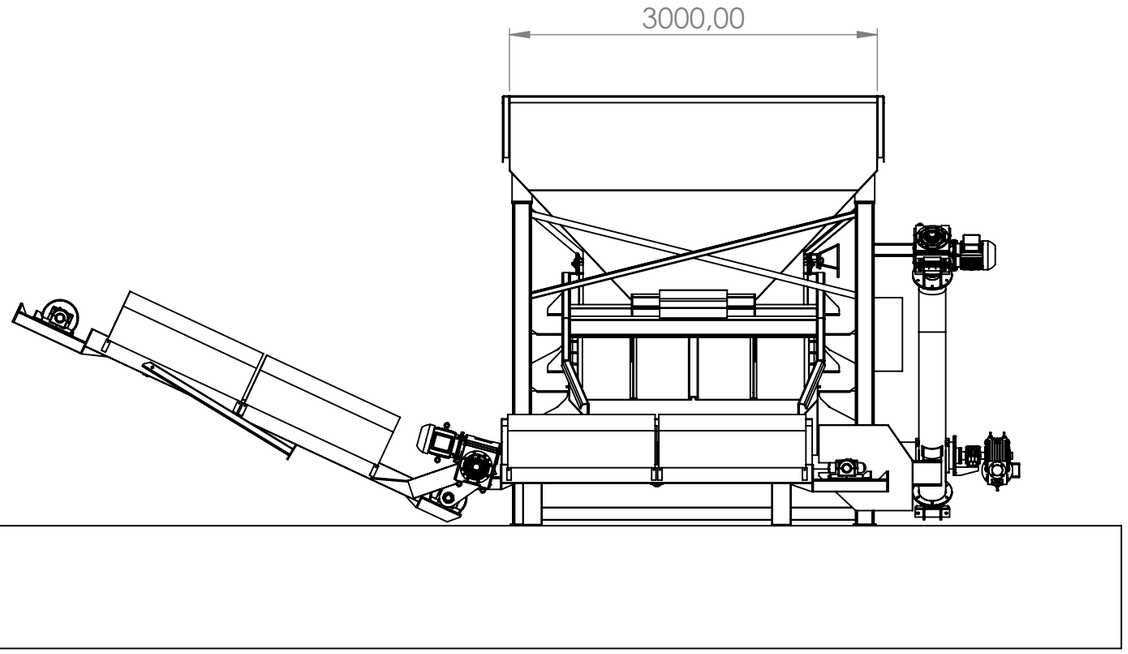

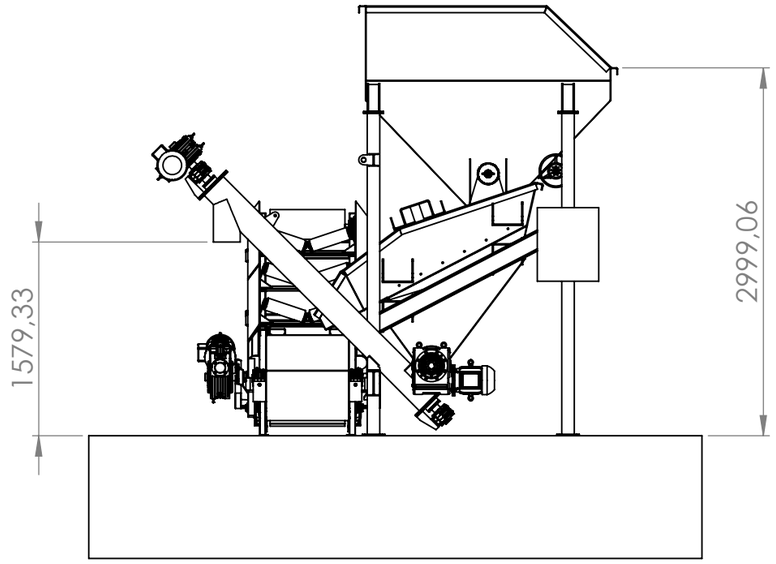

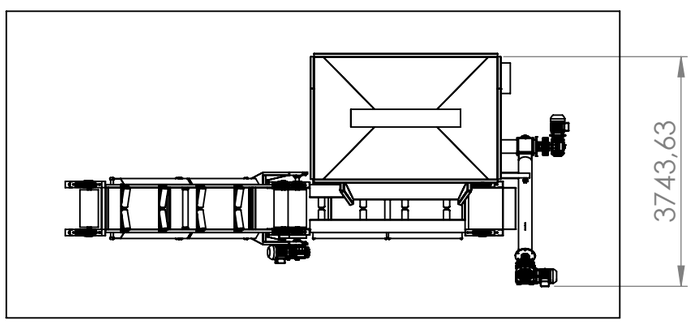

ESTE PROJETO E DE PROPRIEDADE DA IND. MECÂNICA NORTON OLIVEIRA E PROIBIDA A REPRODUÇAO E USO POR TERCEIROS SEM AUTORIZACAO, CONFORME LEGISLACAO BRASILEIRA.

PROJ.

1° DIEDRO

Cliente: *EuchoChem*		Quantidade:	Pç (s)
IND. MECÂNICA NORTON OLIVEIRA	Designação:		OS:
	Avenida Goiás,296 Bairro: Centro CEP:78.840-000	Fone:(66)3419-4108 Campo Verde - MT *snortonoliveiraindustria@gmail.com*	Impresso em: *18/09/2023* Data: / Escala:
	Desenhista:	***Sistema Móvel - unidade de peneiramento 3***	
	Projetista: *Eng. Marcio Cruz*	Desenho: Código: *2T2013-10-15-01-01001-MT*	Tratamento / Folha: 2/2